Electrolux PROFESSIONAL

Produkt #

Modell #

Namn #

SIS #

AIA #

Modular Cooking
Öppet underskåp, betjänas från 1 sida, GN anpassad - H2, utan ryggplåt, 600 mm, kroppshöjd 550 mm

589316 (MC1BDAFOOO)	Öppet underskåp, betjänas från 1 sida, GN anpassad - H2, utan ryggplåt, 600 mm, kroppshöjd 550 mm

Kort specifikation

Pos.

600 mm brett öppet underskåp för förvaring av kastruller, stekpannor, plåtar etc. Med hygien design och rundade kanter. Enheten är konstruerad enligt DIN 18860-2 med 70 mm indragen sockel. Tillverkad i en robust ramkonstruktion. Arbetsyta i 2 mm 1.4301 (AISI 304). Släta arbetsytor som är enkla att rengöra. THERMODUL-Anslutningssystem ger arbetsytor med minimala skarvar som gör att fett och smuts inte kan tränga ner mellan enheterna. Det öppna underskåpet rymmer GN 1/1-kantiner.
Kapslingsklass IPX5
Konfiguration: Fristående underskåp, betjänas från en sida, hygienklass H2.

.

Huvudfunktioner

- Servicevänlig, alla viktiga komponenter kan nås från framsidan.
- [NOT TRANSLATED]

Konstruktion

- IPX5 kapslingsklass
- Hygienic design of the open base compartment with large round edges.
- 2 mm arbetsyta i 1.4301 (AISI 304).
- Plan ytkonstruktion för att lätt rengöra ytorna.
- Lagringsyta i botten av produkten har plats för GN1/1-behållare.
- Självbärande konstruktion.

Front

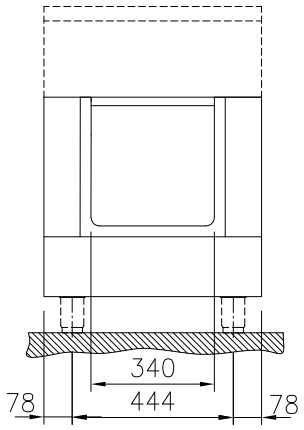

Sida

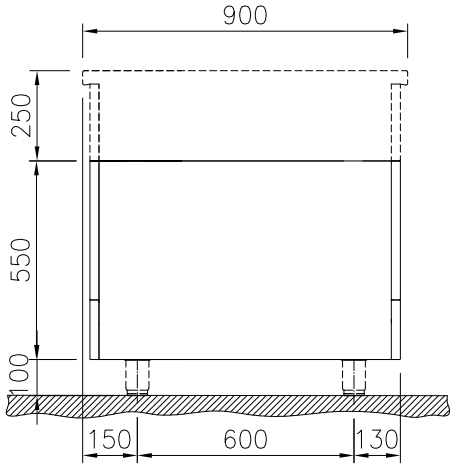

Topp

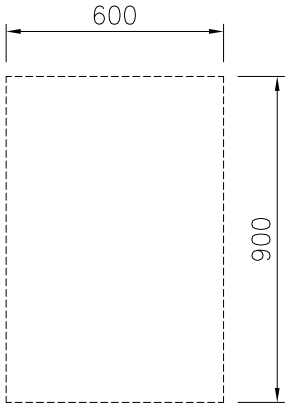

Viktig information

Yttermått, bredd	
589316 (MC1BDAFOOO)	600 mm
Yttermått, djup	900 mm
Yttermått, höjd	550 mm
Skåputrymmets invändiga dimensioner (bredd):	340 mm
Skåputrymmets invändiga dimensioner (höjd):	330 mm
Skåputrymmets invändiga dimensioner (djup):	740 mm
Nettovikt:	22 kg

Företaget förbehåller sig rätten att göra ändringar i de produkter utan föregående meddelande.

Övriga Tillbehör

• Rostfri sidopanel (12mm), 900x800mm, för fristående installation	PNC 912511	❑
• Rostfri frontsockel, 600mm lång, höjd = 100 mm	PNC 912596	❑
• Rostfri sidosockel, höger o vänster, fristående, 900mm djup, höjd = 100 mm	PNC 912621	❑
• Rostfri sidosockel, höger o vänster, installation mot vägg, 900mm djup, höjd = 100 mm	PNC 912624	❑
• Rostfri sidosockel, höger o vänster, rygg-mot-rygg, 1800mm djup, höjd = 100 mm	PNC 912627	❑
• Komplett rostfri sockel, installation mot vägg, 600mm bredd, höjd = 100 mm, TL90	PNC 912899	❑
• Komplett rostfri sockel, fristående, 600mm bredd, höjd = 100 mm, TL90	PNC 912918	❑
• Rostfri sidopanel (12mm), 900x800mm, för enhet med högbakkant, vänster sida	PNC 913102	❑
• Rostfri sidopanel (12mm), 900x800mm, för enhet med högbakkant, höger sida	PNC 913106	❑
• Ryggpanel, 600x550mm, för underreden (gäller ej genomgående)	PNC 913180	❑
• SIDOPANEL VÄNSTER RYGG/ RYGG, H=800, FLUSH	PNC 913224	❑
• SIDOPANEL HÖGER RYGG/ RYGG, H=800	PNC 913225	❑
• Hylla TL80/85/90 en sida +TL80 två sidor skåpbredd 340	PNC 913233	❑
• - NOT TRANSLATED -	PNC 913259	❑
• - NOT TRANSLATED -	PNC 913268	❑
• Förstärkt sidopanel endast i samband med sidohylla	PNC 913270	❑
• - NOT TRANSLATED -	PNC 913277	❑
• - NOT TRANSLATED -	PNC 913278	❑
• Hyllfixering (gejderstege)	PNC 913279	❑

Företaget förbehåller sig rätten att göra ändringar i de produkter utan föregående meddelande.